iSeaSense

Introdução de um novo produto

iSeaSense

Sistemas de instrumentos WiFi e NMEA 2000

Referência: ZDIGISSPK1
UPC: 703791696413
Preço público: 775€ sem IVA
Disponibilidade: Junho 2023

TEL – (+33) 170709250
www.digitalyacht.pt

iSeaSense

O iSeaSense é um pack de instrumentos para embarcações baseado em NMEA 2000 com sensores de velocidade, temperatura da água e profundidade e ligação WiFi para máxima flexibilidade e conectividade. Pode utilizar o seu smartphone, iPad ou tablet para visualizar os dados da embarcação, ou pode visualizar os dados em ecrãs padrão ou ecrãs multifunções de outros fabricantes.

São utilizados sensores de alta qualidade e precisão para dados de profundidade, velocidade, vento, bússola e GPS. Além disso, estes dados podem ser partilhados com outros dispositivos na rede NMEA 2000.

Disponível em dois packs, o iSeaSense fornece todo o equipamento necessário para ter uma instrumentação completa e inovadora a bordo. Não é necessário qualquer software ou aplicação, uma vez que o servidor Wi-Fi iSeaSense possui um potente ecrã integrado que pode ser visualizado através de um navegador em qualquer smartphone, PC ou tablet.

iSeaSense Pack 1: inclui um sensor para medir informações pormenorizadas sobre a profundidade, a velocidade e a temperatura da água da embarcação. Além disso, incorpora um sensor espacial para detectar inclinação e rotação, bem como um algoritmo sofisticado que calibra os dados de velocidade da embarcação tendo em conta a inclinação. Para garantir uma conectividade óptima, o pack inclui um conjunto completo de cabos NMEA 2000 e uma interface Wi-Fi. Está também incluído um cabo NMEA 2000, bem como um conector em T para acrescentar dispositivos NMEA 2000 adicionais, como um ecrã multifunções ou um instrumento Digital Yacht.

iSeaSense Pack 2 : tem todas as capacidades e componentes do Pack 1, mas inclui o sensor de vento WND100 com um cabo de 20 m e uma interface para ligação directa à rede NMEA 2000. Esta característica torna a instalação do sensor de vento mais fácil e evita a necessidade de ter um cabo NMEA 2000 incómodo no topo do mastro.

"O iSeaSense incorpora sensores com conectividade Wi-FI, proporcionando uma solução de navegação a bordo simples de instalar e flexível. e flexível de navegação a bordo"

Bem-vindo ao iSeaSense - instrumentação de bordo para desempenho

iSeaSense Pack 1 - Características

- O pack inclui o servidor Wi-Fi iSeaSense, a cablagem NMEA 2000 necessária e um transdutor avançado de profundidade, velocidade e temperatura com sensor de passo e inclinação.

- O servidor iSeaSense cria páginas de visualização de dados com actualizações rápidas de 5 Hz, visualizáveis em qualquer smartphone, tablet ou iPad.

- Calibração avançada disponível para o transdutor com correcções para o adornamento da embarcação e a localização do transdutor.

- Inclui um conector T NMEA 2000 adicional para expansão do sistema, permitindo a fácil adição de sensores ou ecrãs.

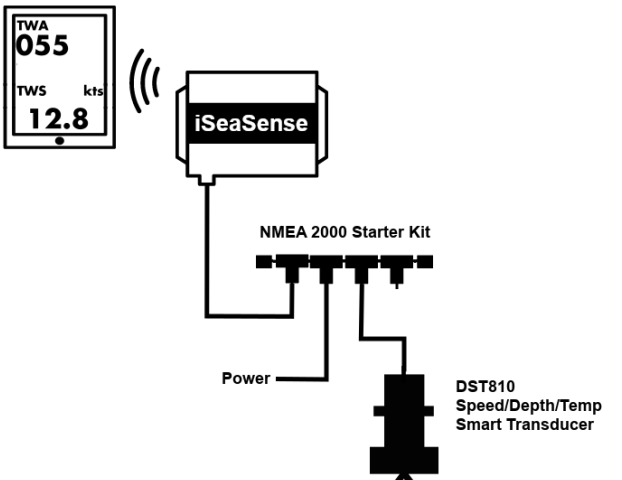

O pacote inclui um conector em T e um cabo NMEA 2000 adicional para expansão do sistema, permitindo a fácil adição de sensores ou ecrãs.

iSeaSense Pack 2 - Características

- O Pack 2 contém todas as funcionalidades do Pack 1, mas inclui o sensor de vento WND100 e a interface NMEA 2000 - adicionando dados de vento à rede.
- Visualização da velocidade e do ângulo do vento real e aparente e cálculo do VMG
- Instalação fácil no cabeço do mastro com cabo ultrafino de 20 m e interface NMEA 2000
- Calibração do sensor de vento através da interface iSeaSense
- Inclui um conector T NMEA 2000 adicional para expansão do sistema, permitindo a fácil adição de sensores ou ecrãs.

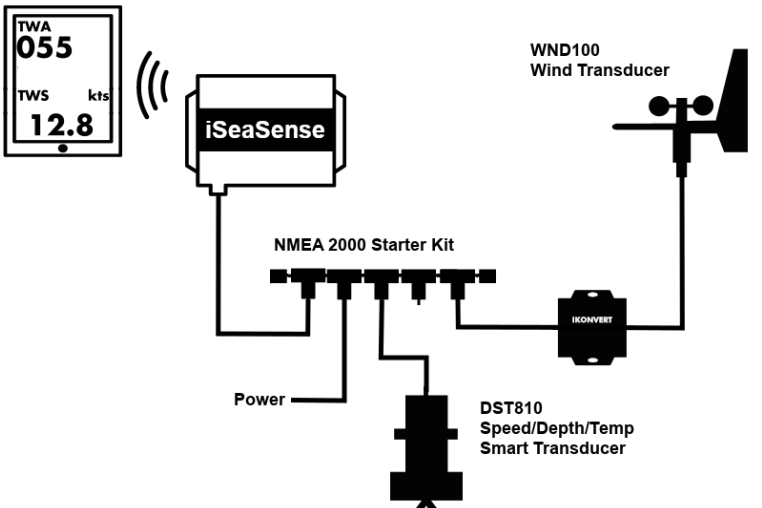

O pack inclui um conector T adicional para expansão do sistema, permitindo a fácil adição de sensores ou ecrãs

iSeaSense – Visualização do menu

- O iSeaSense possui uma interface Web fácil de utilizar, não sendo necessárias outras aplicações.

- Está protegida por palavra-passe e pode ser facilmente combinada com outra rede WiFi.

- Basta abrir o browser num dispositivo ligado, navegar para http://iSeaSense.local e o ecrã está pronto.

- Funciona em iOS, Android, PC e MAC - qualquer navegador Web padrão, bem como em ecrãs como o Kindle e o e-book.

- Suporta até 3 dispositivos ligados com actualizações super-rápidas de 5 Hz e até 7 dispositivos para aplicações de terceiros

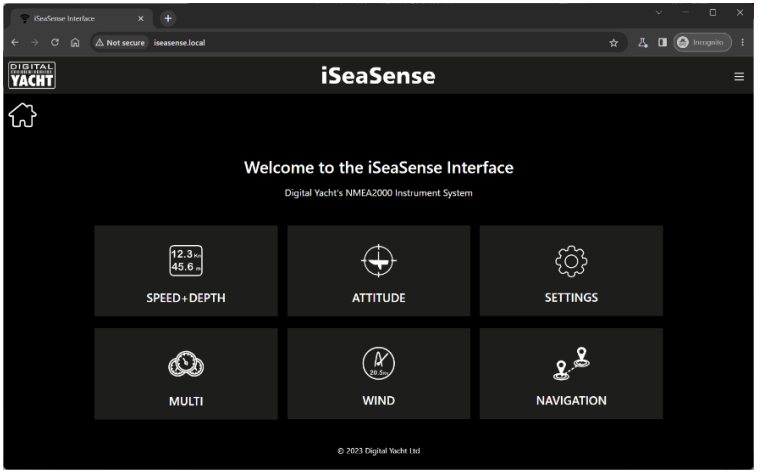

iSeaSense – Ecrãs pré-configurados

Visualização gráfica do adornamento e da inclinação da embarcação com os valores máximos registados. Os dados do calcanhar da embarcação podem ser utilizados para uma calibração precisa da velocidade - ideal para regatas - e para obter dados precisos de TWS/TWA e VMG.

Se houver um plotter cartográfico num ecrã multifunções na rede NMEA 2000 com informações de navegação activas, como um GOTO ou rota, o iSeaSense apresentará os dados de navegação actuais, como XTE, rumo e distância até ao ponto de passagem.

Ecrã digital dos dados dos instrumentos principais
- facilmente configurável para qualquer valor na rede

iSeaSense – Ecrãs pré-configurados

Os modos nocturno (iluminação vermelha) e diurno são facilmente seleccionáveis

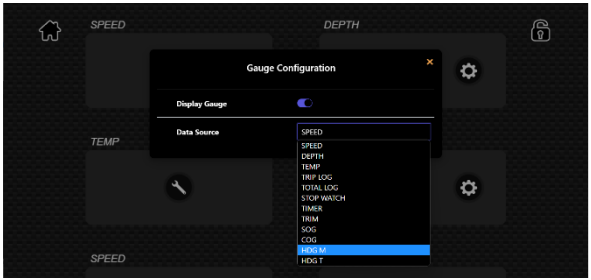

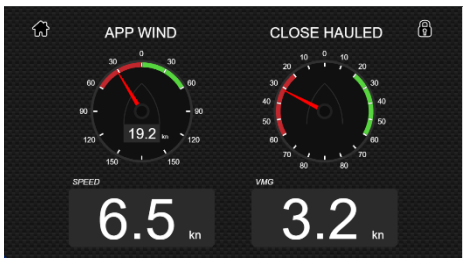

Ecrãs analógicos de informações sobre o vento com velocidade e ângulo do vento real e aparente disponíveis. Ecrãs de trim de velocidade e de aproximação.

Se existir um plotter cartográfico ou um ecrã multifunções na rede NMEA 2000 com informações de navegação ativas, como um GOTO ou uma rota, o iSeaSense apresentará os dados de navegação atuais, como XTE, rumo e distância até ao próximo ponto de passagem na rota.

iSeaSense – Ecrãs pré-configurados

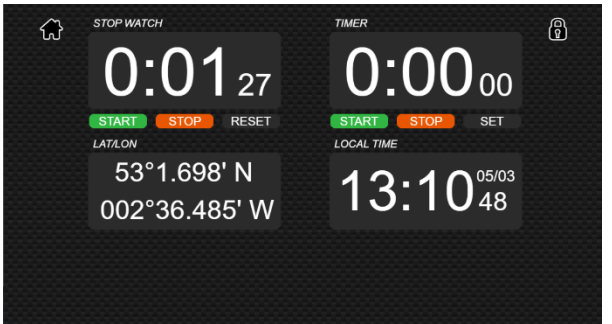

A página Multi é uma página de uso geral onde pode configurar oito ecrãs com qualquer um dos dados disponíveis apresentados. A página Velocidade + Profundidade limita a escolha de dados aos dados do instrumento, mas na página Multi, pode combinar estes dados com dados de GPS e de navegação para obter um ecrã completamente personalizado.

Uma página de diagnóstico NMEA 2000 útil mostra todos os dispositivos na rede com endereço e tipo

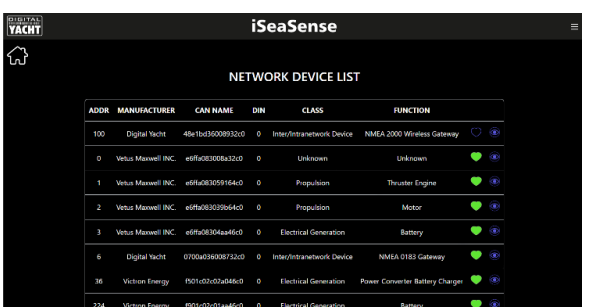

ADDR	MANUFACTURER	CAN NAME	DIN	CLASS	FUNCTION
100	Digital Yacht	48e1bd36008932c0	0	Inter/Intranetwork Device	NMEA 2000 Wireless Gateway
0	Vetus Maxwell INC.	e6ffa083008a32c0	0	Unknown	Unknown
1	Vetus Maxwell INC.	e6ffa083059164c0	0	Propulsion	Thruster Engine
2	Vetus Maxwell INC.	e6ffa083039b64c0	0	Propulsion	Motor
3	Vetus Maxwell INC.	e6ffa08304aa46c0	0	Electrical Generation	Battery
6	Digital Yacht	0700a03600b732c0	0	Inter/Intranetwork Device	NMEA 0183 Gateway
36	Victron Energy	f501c02c02a046c0	0	Electrical Generation	Power Converter Battery Charger
224	Victron Energy	f901c02c01aa46c0	0	Electrical Generation	Battery

Especificações – Interface iSeaSense

O cabo NMEA 2000 integrado fornece alimentação e interface para o sistema.

- Interface NMEA 2000 e WiFi para o sistema iSeaSense.
- Servidor com ecrã de instrumentos integrado.
- Páginas de ecrã configuráveis para profundidade, velocidade, temperatura, hora, GPS, navegação e bússola.
- Capacidades de diagnóstico, ajuste e calibração.
- Função de registo de dados.
- Alimentação própria através da rede NMEA 2000
- Antena WiFi incorporada para cobrir uma área da embarcação até 20 m
- Suporta os protocolos TCP/IP e UDP para também transmitir dados do instrumento para aplicações e software de navegação
- Até 7 dispositivos ligados

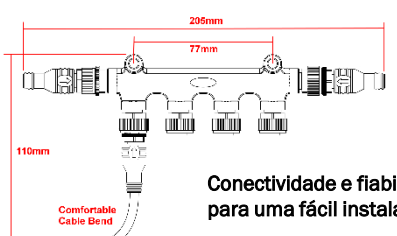

Conectividade e fiabilidade NMEA 2000 standard para uma fácil instalação e expansão do sistema

Especificações – Transdutor iSeaSense

Inclui um tampão de obturação para permitir a remoção da sonda para limpeza ou manutenção. A ligação do invólucro tem uma válvula de gatilho "auto-vedante" para minimizar a entrada de água quando se remove o transdutor e se insere o tampão de obturação.

- Sonda a profundidade, a velocidade da embarcação, a temperatura da água e a inclinação da embarcação com actualizações de velocidade rápidas e altamente precisas a 5 Hz de 0,3 a 45 nós.
- Taxa de actualização de dados: Profundidade:
    - 1X/segundo,
    - Velocidade: 5X/segundo,
    - Inclinação: 10X/segundo
- Funcionamento em profundidade a 235KHz para minimizar a interferência com localizadores de peixe e localizadores de peixe a 50/200KHz
- Profundidade máxima de 100 m
- Suporta a elevação do casco até 22 graus
- Fornecido com um cabo NMEA 2000 de 6 m e auto-alimentado pela espinha dorsal NMEA 2000 do iSeaSense
- Tamanho/diâmetro padrão de 2″ em todo o casco
- Inclui uma interface Bluetooth para funções avançadas de calibração e configuração, se necessário
- Acessórios opcionais em aço inoxidável e bronze disponíveis

Especificações – Pack de vento WND200

O pack WND200 inclui a unidade de cabeça de mastro WND100 mais a interface iKonvert NMEA 0183-2000 que suporta o modo de vento rápido de 5Hz

- O Pack 2 acrescenta a capacidade de medição do vento ao sistema padrão com o pack WND200 incluído.

  Inclui um cata-vento, uma interface NMEA 2000 e um conector em T adicional para expandir o sistema.
- Fonte de alimentação 8-18V com consumo de energia ultra baixo de 25mA
- Fornecido com 20m de cabo muito fino (4mm) para facilitar a passagem de cabos no mastro (4 fios blindados).
- Interface iKonvert NMEA 2000 incluída para ligação à rede NMEA 2000.
- Precisão do ângulo do vento inferior a 4 graus
- Precisão da velocidade do vento inferior a 3%.
- Velocidade do vento mín. 1,7 nós - máx. 80 nós
- Tempo de assentamento tipicamente 1,3 segundos

Especificação – Dimensões físicas

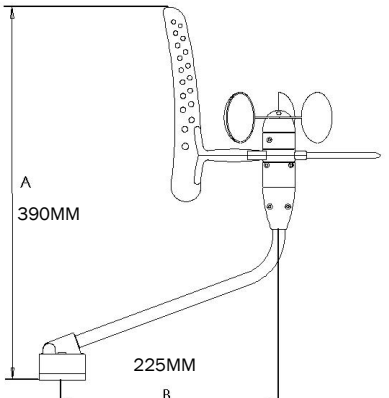

O Pack WND200 inclui unidade de cabeça de mastro, cabo de 20m e interface NMEA 2000. Incluído como standard no Pack 2

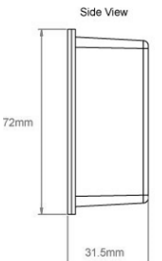

Interface WiFi iSeaSense

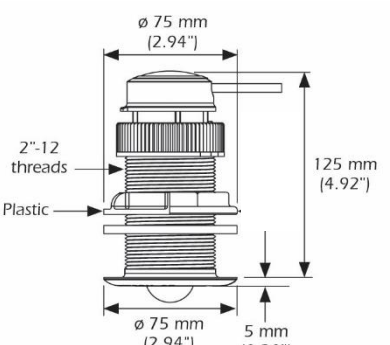

ISeaSense transdutor de profundidade, velocidade e temperatura com sensor de inclinação integrado. Equipado com cabo NMEA 2000 de 6 m

Expansão do sistema

- Adicionar um GPS com o pack GPS160N2K
- Adicionar bússola com o Pack HSC200
- Adicionar AIS com qualquer transponder AIS NMEA 2000 da Digital Yacht
- Adicione alertas NMEA avançados com o NAVAlert e alertas opcionais por Internet/SMS quando integrado com o 4G Xtream

Extensão com outros produtos e aplicações

- Adicione os seus ecrãs ou MFD favoritos através da ligação NMEA 2000 standard da indústria
- Compatibilidade com aplicações de navegação dedicadas para iOS e Android - obtenha dados NMEA 2000 para aplicações populares como Navionics, NV Charts, AquaMaps, NavLink, TZ iBoat, Sailgrib, iSailor, Weather 4D e muitas outras
- Execute dados de instrumentos iSeaSense juntamente com aplicações de cartas populares

Instalação e configuração

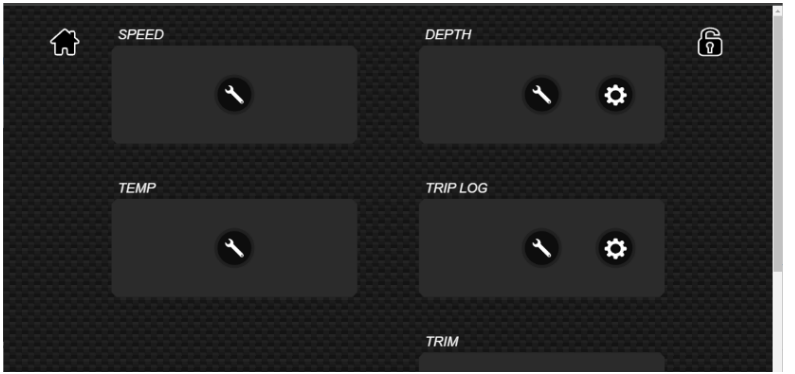

SCAN ME

Scan este código QR para ver o nosso vídeo de configuração do iSeaSense

SCAN ME

Scan este código QR para obter uma cópia do nosso guia de ligação em rede NMEA 2000

- Cabos, conectores e terminações incluídos na embalagem para uma instalação "plug and play" sem cabos especializados.
- Conectores metálicos NMEA
- 2000 de alta qualidade, à prova de água, para maior fiabilidade.
- Sensor alimentado por rede NMEA 2000 e interface Wi-Fi.
- Interface de utilizador simples para configuração de páginas e ferramentas - sem menus ocultos ou estrutura complexa.
- Concebida para ecrãs tácteis.

Mercados-alvo e aplicações

BARCO NOVO E OEM

- Solução de instrumentos de alta qualidade e preço acessível para instalação standards com flexibilidade para adicionar qualquer marca de MFD, ter uma solução de navegação baseada em iPad para navegação da próxima geração ou uma solução híbrida

ACTUALIZAÇÃO PÓS-VENDA

- Adaptação fácil e económica para equipar uma embarcação com uma rede NMEA 2000 com a máxima flexibilidade e capacidade de expansão.
- Solução pronta a utilizar para utilizadores amadores ou profissionais

BARCO DE TRABALHO E COMERCIAL

- Solução perfeita para uma operação simples com várias tripulações
- Integra-se bem com os sistemas Furuno TZ PC charting e Furuno radar/sonda
- Interface flexível com ecrãs de terceiros

Informações para encomenda

iSEASENSE PACK 1	Descrição
Fabricante Descrição Referência	DIGITAL YACHT iSEASENSE PACK VELOCIDADE PROFUNDIDADE TEMPERATURA & WiFi ZDIGISSPK1
UPC	703791696413
Preço de venda recomendado	775 € Sem IVA
Conteúdo da caixa	SENSOR DE PROFUNDIDADE, TEMPERATURA E VELOCIDADE iSEASENSE (cabo de 6 m) SERVIDOR WIFI iSEASENSE (cabo de 1 m) REDE NMEA 2000 COM -Cabo de alimentação - Coluna NMEA 2000 com 2 terminadores - Cabos NMEA 2000 integrados no servidor iSeaSense e no sensor - 1 x 1m de cabo NMEA 2000 para ligar um dispositivo de terceiros)
Peso Código das mercadorias País de fabrico Para mais informações	1.4kg 90148000 UK www.digitalyacht.pt

Informações para encomenda

iSEASENSE PACK 2	Descrição
Fabricante Descrição Referência	DIGITAL YACHT iSEASENSE PACK DE INSTRUMENTOS PARA VELEIROS (velocidade, profundidade, temp. e vento) COM WIFI ZDIGISSPK2
UPC	703791696420
Preço de venda recomendado	1350 € Sem IVA
Conteúdo da caixa	iSEASENSE NMEA 2000 DST & TRANSDUTOR DE ATITUDE (com cabo de 6m) iSEASENSE WND200 PACK DE SENSORES DE VENTO NMEA 2000 (com cabo MHU de 20m) Servidor WiFi iSEASENSE (com cabo de 1m) NMEA 2000 BACK BONE PACK WITH • NMEA 2000/Cabo de alimentação do sistema • Conector NMEA 2000 multiportas com terminadores x 2 • Peça adicional NMEA 2000 T para expansão da cablagem • Cabos NMEA 2000 integrados com transdutor e serviço WiFi • Cabo NMEA 2000 de 1 m (para dispositivo de terceiros)
Peso Código das mercadorias País de fabrico Para mais informações	3kg 90148000 UK www.digitalyacht.pt